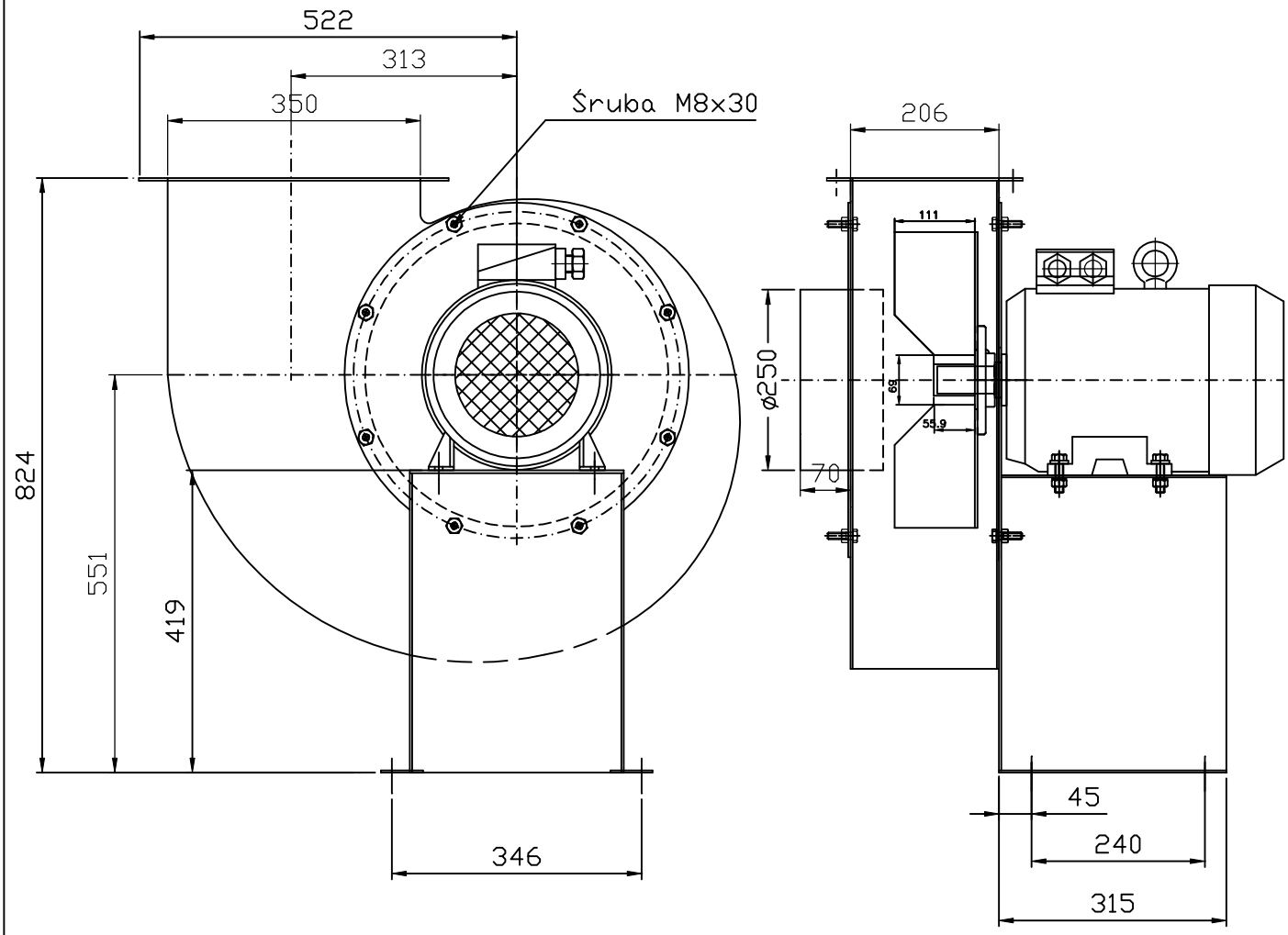

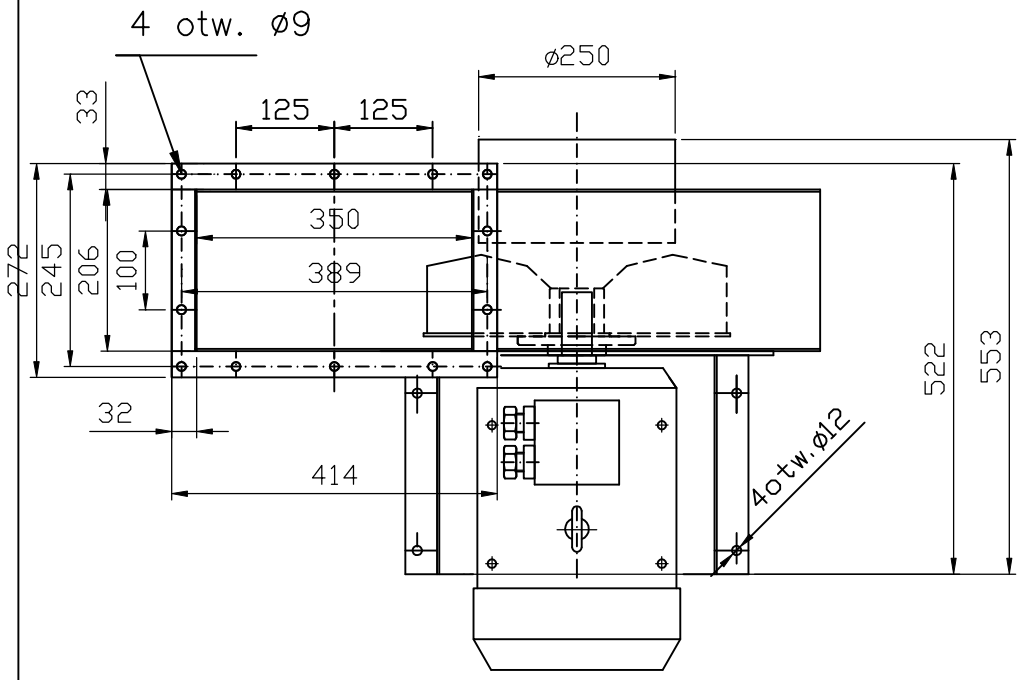

UNI-PRO Radom	Wentylator WT25/410RD0 UNIWERSALNA FIGURA
	Silnik n=2905obr/min N=7.5kW